BMI MONIER

Māla dakstiņi
Produktu katalogs

www.bmimonier.lv

MĀLA DAKSTIŅI - ĪSTAS ARHITEKTŪRAS PĒRLE

Jumts ir viena no svarīgākajām arhitektūras sastāvdaļām, tāpēc lielākajai daļai Eiropas māju jumtu izmanto tieši māla dakstiņus, kas ir dabīgs materiāls. Tas izskatās cēli gan tikko ieklāts, gan, kad jau pagājuši vairāki gadi.

MĀLA DAKSTIŅI - MATERIĀLS, KAS RAKSTA VĒSTURI

Daba ir apveltījusi mālu ar daudzām unikālām īpašībām. Pēc apdedzināšanas, tas pārvēršas par cietu un ugunsizturīgu materiālu, kas var kalpot pat gadsimtiem ilgi. Jau akmens laikmetā mūsu senči sāka izgatavot pirmos priekšmetus no māla, savukārt krāsniņas, kurās to apdedzināt, izgudroja Ķīnā pirms vairāk kā 7000 gadiem.

Pēc daudzu avotu liecībām, Eiropā mālu kā jumta materiālu, sāka izmantot aptuveni 2000 gadus p.m.ē.

1212. gadā Anglijas karalis Džons (1166 – 1216) izdeva likumu, kas noteica visu veco jumtu nomaiņu valstī uz māla dakstiņiem. Ap 17. gadsimtu tas jau bija kļuvis par standarta jumta seguma materiālu. Līdere šajā jomā bija kļuvusi viduslaiku Vācija, kas tajā laikā spēja nodrošināt kvalitātīvu izejvielu avotus, savukārt vācu jumtu meistari māla dakstiņu ražošanu pārvērta īstā mākslas darbā.

KĀPĒC IZVĒLĒTIES MONIER MĀLA DAKSTIŅUS?

KRĀSU, FORMU UN VIRSMU DAŽĀDĪBA

Plaša krāsu gamma, formu dažādība un dakstiņu virsmu daudzveidība paver plašas iespējas arhitektiem un māju projektētājiem izpildīt pat visprasīgāko klientu vēlmes. Jumts noteikti kļūs par mājas rotu, neatkarīgi no tā, vai izvēlēsieties dabīgu māla dakstiņu, ar angobētu virsmu vai glazētu virsmu.

Dabīgs | Angobēts | Glazēts | Topline glazēts

LATVIJAS KLIMATAM ATBILSTOŠI

MONIER savam Latvijas tirgum piedāvā tikai Vācijā un Skandināvijā ražotus māla dakstiņus. Šis ir ārkārtīgi svarīgi - māla dakstiņiem jābūt ražotiem tā, lai tie atbilstu klimatam, kādā tiem būs jākalpo.

KALPO GADSIMTIEM ILGI

Māla dakstiņi ir viens no senākajiem jumtu materiālu veidiem. Par to var pārliecināties jebkurš, atliek tikai pavērties uz kādu no Eiropas pilsētu jumtu ainavām. Šis tiešām ir materiāls, kas izturējis ne vien gadsimtu, bet tūkstošgadu pārbaudījumu. Ja vien jumti spētu runāt, kādus stāstus mēs varētu klausīties...

FUNKCIONĀLS SKAISTUMS

Izceļ mājas arhitektūru un dizainu, papildina tās oriģinalitāti. Kā arī, mājas iekšpusē rada patīkamu mikroklimatu un komfortu.

IZDEVĪGS IEGULDĪJUMS

Pateicoties savam garajam mūžam, māla dakstiņi būs vienreizējs ieguldījums Jūsu privātmājas būvniecībā. Kā arī, tie ievērojami paaugstinās mājas tirgus vērtību.

MŪSDIENĪGAS TENDENCES

Atspoguļo mūsdienu būvniecības tendences - māla dakstiņu ražošanā tiek izmantoti tikai droši, dabīgi un ekoloģiski tīri materiāli.

TURMALIN

Mūsdienīgs dizains

Savstarpēji savienojami, viegli ieklājami māla dakstiņi. Īpaši piemēroti mūsdienu arhitektūrai un moderniem jumtu risinājumiem.

MATERIĀLS

Veidots no dabīga materiāla - augstākās kvalitātes māla. Pieejams ar angobētu un glazētu virsmu.

SLĪPUMS

Minimālais jumta slīpums 14°.

IEKLĀŠANAS VEIDS

Ieklāj pamīšus, tā, lai divu dakstiņu savienojuma vieta iznāk uz viena dakstiņa plakni.
Nepieciešams nostiprināt katru dakstiņu jumta perimetrā, ap izvadiem, jumta logiem, skursteņiem, utt. Jumta plaknē dakstiņus stiprina atkarībā no jumta slīpuma un ēkas veida.

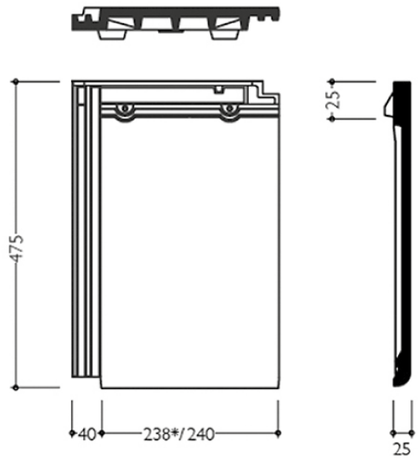

PIEEJAMĀS KRĀSAS

Dabīgs	Angobēts		
ķieģeļsarkans	sarkans	melns	pelēks

Glazēts			
kastaņbrūns	melns	ciedrpelēks	kristālpelēks

TEHNISKIE PARAMETRI

Dakstiņa izmērs, mm	475x278/280
Svars (gb.) kg	4,4
Svars kg/m²	50
Latojuma solis, mm	355 - 380
Patēriņš gab/m²	11,1

* –atkarīgs no latojuma soļa

Dakstiņu faktiskā krāsa var atšķirties no fotogrāfijā redzamajām.

KAUT KAS VAIRĀK KĀ VIENKĀRŠI JUMTS
Ielūkojies Monier jumtu
360° foto tūrē
BMI

RUBIN 13V

Vācu meistardarbs

Šie ir vispārdotākie dakstiņi Vācijā. Rubin dakstiņiem ir izteikts, klasiski elegants izskats un dizains, kas daudzām mājām liks izskatīties perfekti.

MATERIĀLS

Veidots no dabīga materiāla - augstākās kvalitātes māla. Pieejams ar angobētu un glazētu virsmu.

SLĪPUMS

Minimālais jumta slīpums 14°.

IEKLĀŠANAS VEIDS

Dakstiņus ieklāj sākot no labā apakšējā stūra ieklājot 3 - 5 dakstiņus rindā un virzoties uz augšu. Nepieciešams nostiprināt katru dakstiņu jumta perimetrā, ap izvadiem, jumta logiem, skursteņiem, utt. Jumta plaknē dakstiņus stiprina atkarībā no jumta slīpuma un ēkas veida.

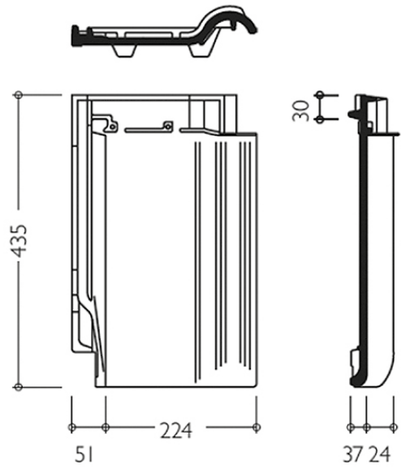

PIEEJAMĀS KRĀSAS

Dabīgs	Angobēts				Glazēts	
ķieģeļsarkans	sarkans	brūns	pelēks	melns	brūns	kastaņbrūns

Glazēts				Topline glazēts		
ķieģeļsarkans	ķiršsarkans	melns	pelēks	zaļš	kristālpelēks	briljantmelns

TEHNISKIE PARAMETRI

Dakstiņa izmērs, mm	435x275
Svars (gb.) kg	3,2
Svars kg/m²	41
Latojuma solis, mm	330 - 360
Patēriņš gab/m²	13*

* –atkarīgs no latojuma soļa

Dakstiņu faktiskā krāsa var atšķirties no fotogrāfijā redzamajām.

SMARAGD

Jūsu individualitātei un elegancei

Smaragd ir ideāla izvēle tiem, kuri vēlas izpaust savu individualitāti. Tā elegantās līnijas un neierastā dimanta forma mājai piešķirs patiesi ekskluzīvu izskatu.

MATERIĀLS

Veidots no dabīga materiāla - augstākās kvalitātes māla. Pieejams ar angobētu un glazētu virsmu.

SLĪPUMS

Minimālais jumta slīpums 16°.

IEKLĀŠANAS VEIDS

Ieklāj pamīšus, tā, lai divu dakstiņu savienojuma vieta iznāk uz viena dakstiņa plakni. Nepieciešams nostiprināt katru dakstiņu jumta perimetrā, ap izvadiem, jumta logiem, skursteņiem, utt. Jumta plaknē dakstiņus stiprina atkarībā no jumta slīpuma un ēkas veida.

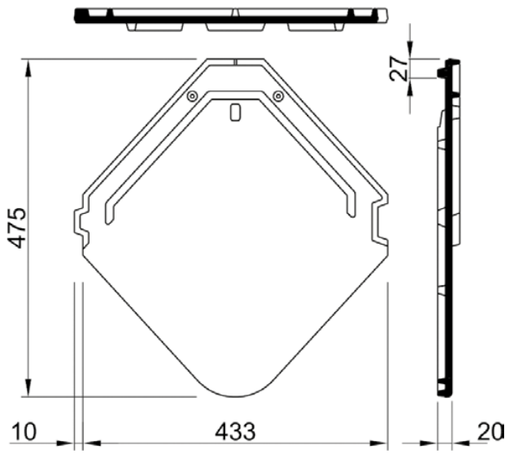

PIEEJAMĀS KRĀSAS

Angobēts	Glazēts	
melns	brūns	kastaņbrūns

TEHNISKIE PARAMETRI

Dakstiņa izmērs, mm	475x443
Svars (gb.) kg	3,7
Svars kg/m²	47
Latojuma solis, mm	165 - 185
Patēriņš gab/m²	12,5 - 14,4*

* –atkarīgs no latojuma soļa

Dakstiņu faktiskā krāsa var atšķirties no fotogrāfijā redzamajām.

NORTEGL

Krāšņiem ziemeļu jumtiem

Klasiskā ziemeļu dizaina savstarpēji savienojami māla dakstiņi. Viegli klājami, skaisti un izdevīgi. Tie ir nedaudz lielāki un tādēļ īpaši piemēroti lielākiem jumtiem.

MATERIĀLS

Veidots no dabīga materiāla - augstākās kvalitātes māla. Pieejams ar angobētu un glazētu virsmu.

SLĪPUMS

Minimālais jumta slīpums 14°.

IEKLĀŠANAS VEIDS

Dakstiņus ieklāj sākot no labā apakšējā stūra ieklājot 3 - 5 dakstiņus rindā un virzoties uz augšu. Nepieciešams nostiprināt katru dakstiņu jumta perimetrā, ap izvadiem, jumta logiem, skursteņiem, utt. Jumta plaknē dakstiņus stiprina atkarībā no jumta slīpuma un ēkas veida.

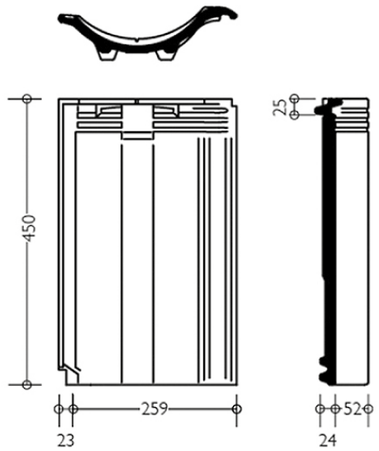

PIEEJAMĀS KRĀSAS

Dabīgs	Angobēts			Glazēts	
ķieģeļsarkans	melns	dzeltens	antīks	kastaņbrūns	melns

TEHNISKIE PARAMETRI

Dakstiņa izmērs, mm	450x280
Svars (gb.) kg	3,8
Svars kg/m²	46
Latojuma solis, mm	335 - 370
Patēriņš gab/m²	10,2 - 12,2*

* –atkarīgs no latojuma soļa

Dakstiņu faktiskā krāsa var atšķirties no fotogrāfijā redzamajām.

ACHAT 12V

Klasikas šarms

Dakstiņš, kura pievilcība slēpjas ne tikai tā vizuālajā izskatā, bet arī tā praktiskumā, jo dakstiņa izmērs to padara par gana ekonomisku - ilgmūžīga jumta seguma risinājumu.

MATERIĀLS

Veidots no dabīga materiāla - augstākās kvalitātes māla. Pieejams ar angobētu un glazētu virsmu.

SLĪPUMS

Minimālais jumta slīpums 14°.

IEKLĀŠANAS VEIDS

Dakstiņus ieklāj sākot no labā apakšējā stūra ieklājot 3 - 5 dakstiņus rindā un virzoties uz augšu. Nepieciešams nostiprināt katru dakstiņu jumta perimetrā, ap izvadiem, jumta logiem, skursteņiem, utt. Jumta plaknē dakstiņus stiprina atkarībā no jumta slīpuma un ēkas veida.

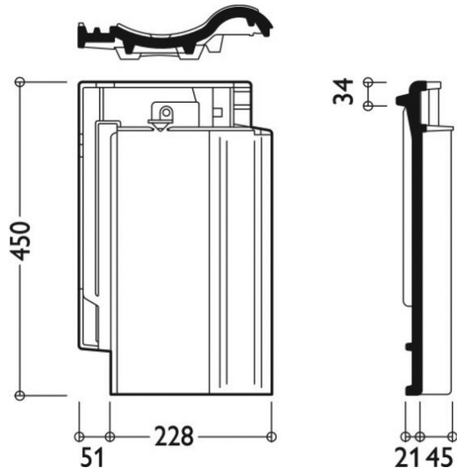

PIEEJAMĀS KRĀSAS

Dabīgs	Angobēts			Glazēts	
ķieģeļsarkans	sarkans	brūns	melns	kastaņbrūns	melns

TEHNISKIE PARAMETRI

Dakstiņa izmērs, mm	450x279
Svars (gb.) kg	3,9
Svars kg/m²	48
Latojuma solis, mm	330 - 360
Patēriņš gab/m²	12,2 - 12,9*

* –atkarīgs no latojuma soļa

Dakstiņu faktiskā krāsa var atšķirties no fotogrāfijā redzamajām.

NOVA

Senais jaunā veidolā

Nova ir viens no mūsu jaunākajiem un progresīvākajiem māla dakstiņiem, kas apvieno moderno tehnoloģiju un tradīcijas. Šiem dakstiņiem ir vairākas tehniskas īpašības, kas palīdz izturēt bargo Baltijas un ziemeļvalstu klimatu, un ļauj tos viegli ieklāt. Nova dakstiņa formā izpaužas klasiskās tradīcijas, jo tā ir tāda pati kā vissenākajiem, ar rokām veidotajiem, S-veida dakstiņiem.

MATERIĀLS

Veidots no dabīga materiāla - augstākās kvalitātes māla. Pieejams ar angobētu un glazētu virsmu.

SLĪPUMS

Minimālais jumta slīpums 14°.

IEKLĀŠANAS VEIDS

Dakstiņus ieklāj sākot no labā apakšējā stūra ieklājot 3 - 5 dakstiņus rindā un virzoties uz augšu. Nepieciešams nostiprināt katru dakstiņu jumta perimetrā, ap izvadiem, jumta logiem, skursteņiem, utt. Jumta plaknē dakstiņus stiprina atkarībā no jumta slīpuma un ēkas veida.

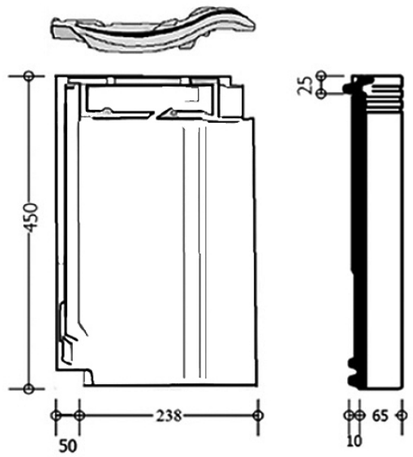

PIEEJAMĀS KRĀSAS

Dabīgs	Angobēts		Glazēts
ķieģeļsarkans	ķieģeļsarkans	melns	melns

TEHNISKIE PARAMETRI

Dakstiņa izmērs, mm	450x288
Svars (gb.) kg	3,5
Svars kg/m²	39
Latojuma solis, mm	345 - 375
Patēriņš gab/m²	11,2 - 12,2*

* –atkarīgs no latojuma soļa

Dakstiņu faktiskā krāsa var atšķirties no fotogrāfijā redzamajām.

GRANAT 13V

Ekskluzīva dubultloce

Savstarpēji savienojamiem māla dakstiņiem Granat ir tipisks, savstarpēji nošķirts dubultais viļņojums. Saukti arī par marseļas tipa dakstiņiem, Granat dakstiņiem ir sena ražošanas vēsture un mūsdienās šis profils ir kļuvis populārs arī Latvijā. Šie dakstiņi ir piemēroti gan jumtu atjaunošanai, gan arī jaunu māju jumtiem.

MATERIĀLS

Veidots no dabīga materiāla - augstākās kvalitātes māla. Pieejams ar angobētu un glazētu virsmu.

SLĪPUMS

Minimālais jumta slīpums 14°.

IEKLĀŠANAS VEIDS

Dakstiņus ieklāj sākot no labā apakšējā stūra ieklājot 3 - 5 dakstiņus rindā un virzoties uz augšu. Nepieciešams nostiprināt katru dakstiņu jumta perimetrā, ap izvadiem, jumta logiem, skursteņiem, utt. Jumta plaknē dakstiņus stiprina atkarībā no jumta slīpuma un ēkas veida.

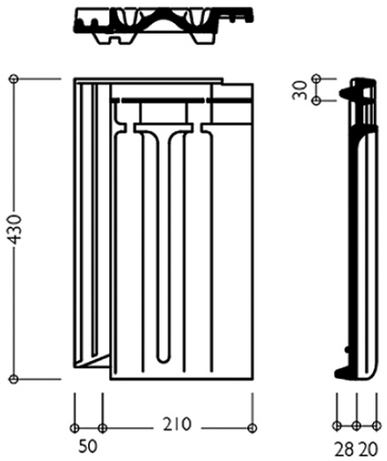

PIEEJAMĀS KRĀSAS

Dabīgs	Angobēts		Glazēts			Topline glazēts

ķieģeļsarkans | sarkans | melns | brūns | kastaņbrūns | ķiršsarkans | zaļš

TEHNISKIE PARAMETRI

Dakstiņa izmērs, mm	430x258
Svars (gb.) kg	3,8
Svars kg/m²	49
Latojuma solis, mm	330 - 360
Patēriņš gab/m²	13*

* –atkarīgs no latojuma soļa

Dakstiņu faktiskā krāsa var atšķirties no fotogrāfijā redzamajām.

OPAL STANDARD

Harmonijā ar tradīcijām

Klasiskais «bebrastes» tipa dakstiņš. Tas sevī iemieso klasiskas vērtības un tradīcijas. OPAL Jūsu mājai piešķirs laikmetīgu vērtību. Piemērots kā jaunbūvēm, tā renovācijām vēsturiskā stilā..

MATERIĀLS

Veidots no dabīga materiāla - augstākās kvalitātes māla. Pieejams ar angobētu un glazētu virsmu.

SLĪPUMS

Minimālais jumta slīpums 18°.

IEKLĀŠANAS VEIDS

Ieklāj pamīšus, tā, lai divu dakstiņu savienojuma vieta iznāk uz viena dakstiņa plakni.
Nepieciešams nostiprināt katru dakstiņu jumta perimetrā, ap izvadiem, jumta logiem, skursteņiem, utt. Jumta plaknē dakstiņus stiprina atkarībā no jumta slīpuma un ēkas veida.
Iespējams ieklāt arī sākot no labā apkšējā stūra, virzoties uz augšu.

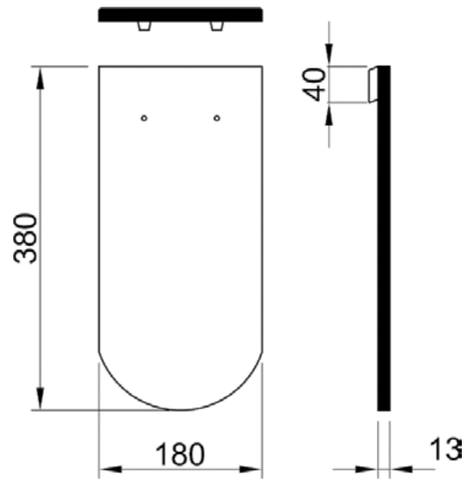

PIEEJAMĀS KRĀSAS

Dabīgs	Angobēts				Glazēts	
ķieģeļsarkans	sarkans	brūns	melns	sarkans dedzināts	brūns	kastaņbrūns

Glazēts			Topline glazēts		
ķieģeļsarkans	ķiršsarkans	pelēks	melns	briljantzaļš	briljantmelns

TEHNISKIE PARAMETRI

Dakstiņa izmērs, mm	380x180
Svars (gb.) kg	1,8
Svars kg/m²	60,7 - 68,9*
Latojuma solis, mm	145 - 165 vai 290 - 330
Patēriņš gab/m²	33,7–38,3*

* –atkarīgs no latojuma soļa

Dakstiņu faktiskā krāsa var atšķirties no fotogrāfijā redzamajām.

DANTEGL

Vēsture un tradīcijas

Klasiski māla dakstiņi, kas veidoti pēc skandināvu būvniecības tradīcijām. To unikālā krāsa un struktūra ir īpaši iecienīta Ziemeļvalstīs un Baltijas valstīs. Izcili piemēroti jumtu segumu maiņai un jaunceltnēm vēsturiskā stilā.

MATERIĀLS

Veidots no dabīga materiāla - augstākās kvalitātes māla. Pieejams ar dabīgu virsmu, rūpnieciski ražots vai roku veidots.

SLĪPUMS

Minimālais jumta slīpums 22°.

IEKLĀŠANAS VEIDS

Dakstiņus ieklāj sākot no labā apakšējā stūra ieklājot 3 - 5 dakstiņus rindā un virzoties uz augšu. Nepieciešams nostiprināt katru dakstiņu jumta perimetrā, ap izvadiem, jumta logiem, skursteņiem utt., savukārt plaknē pa diognāli stiprina katru otro dakstiņu. Jumtiem ar lielāku slīpumu jāstiprina katru dakstiņu.

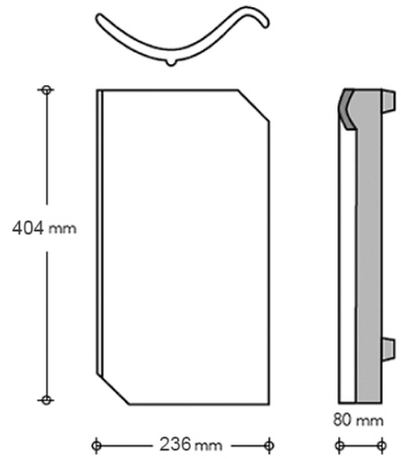

PIEEJAMĀS KRĀSAS

Dabīgs

ķieģeļsarkans | ķieģeļsarkans (roku darbs)

TEHNISKIE PARAMETRI

Dakstiņa izmērs, mm	404x236
Svars (gb.) kg	2,7
Svars kg/m²	38,9
Latojuma solis, mm	325 - 331
Patēriņš gab/m²	14,4*

* –atkarīgs no latojuma soļa

Dakstiņu faktiskā krāsa var atšķirties no fotogrāfijā redzamajām.

KAUT KAS VAIRĀK KĀ VIENKĀRŠI JUMTS

Ielūkojies Monier jumtu 360° foto tūrē

BMI

BMI Group

Pasaules līderis slīpo un plakano jumta segumu, un hidroziolācijas materiālu tirgū

BMI Group, kurā ietilpst zīmoli Braas Monier un Icopal, strādā 9600 darbinieku un uzņēmumam pieder 128 rūpnīcas visā pasaulē. Gada apgrozījums pārsniedz 2 miljardus eiro. Uzņēmuma pārstāvniecības darbojas 40 pasaules valstīs.

Plašs produktu sortiments, augsta līmeņa klientu serviss, unikāli risinājumi slīpiem un plakaniem jumtiem, kā arī hidroizolācijas materiālu piedāvājums paver milzīgas attīstības iespējas Latvijas būvniecības tirgū. Savukārt ciešā sadarbība ar jumiķiem, arhitektiem un projektētājiem nozīmē tikai labāko risinājumu piedāvājumu mūsu klientiem. BMI Group - tas ir nakotnes zīmols jumtu segumu jomā.

Kontaktinformācija

SIA Monier

Tīraines iela 1, Rīga, LV - 1058
T +371 67 629 056
jumts@bmigroup.com
www.bmimonier.lv
facebook.com/bmilatvija